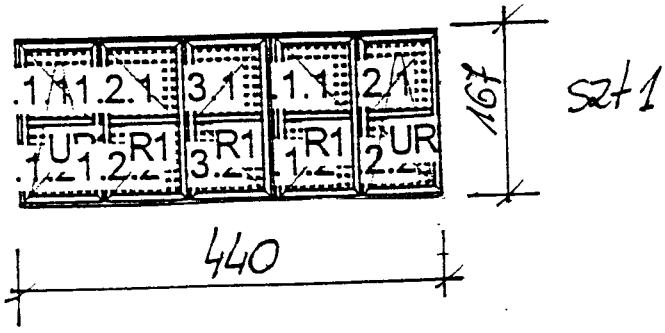

szt 1

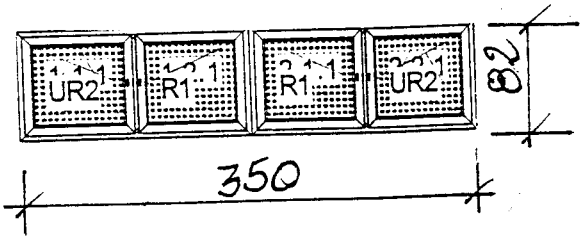

szt 3

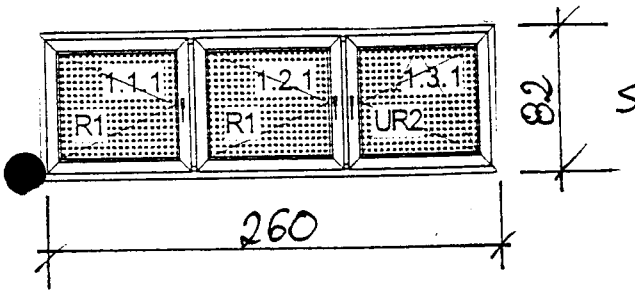

szt 3

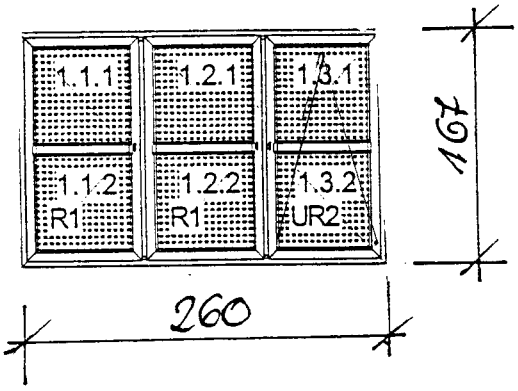

szt 4

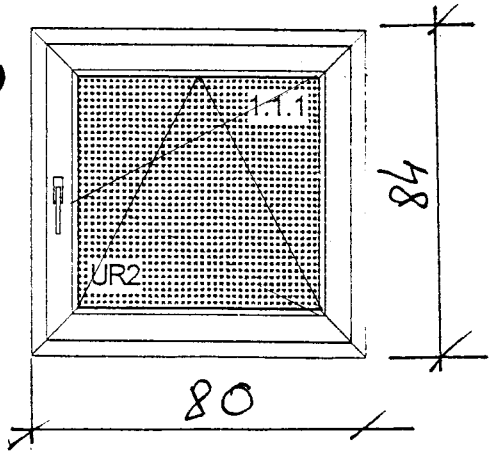

szt 7

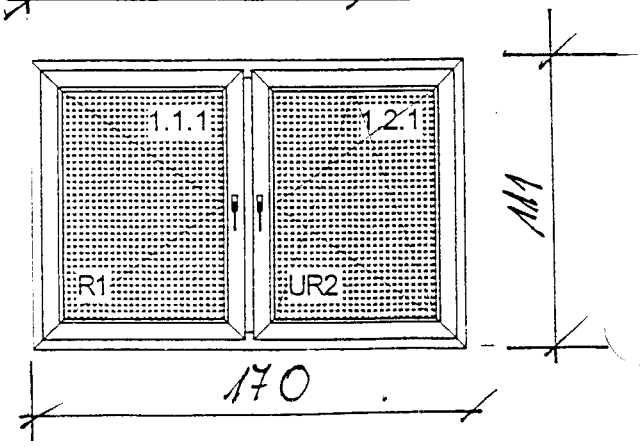

szt 1

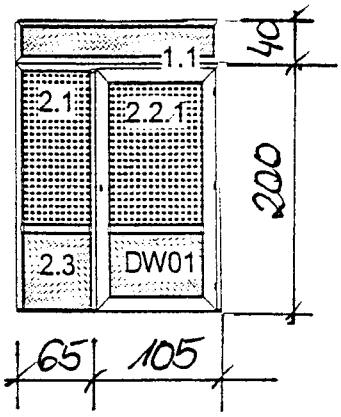

szt 1

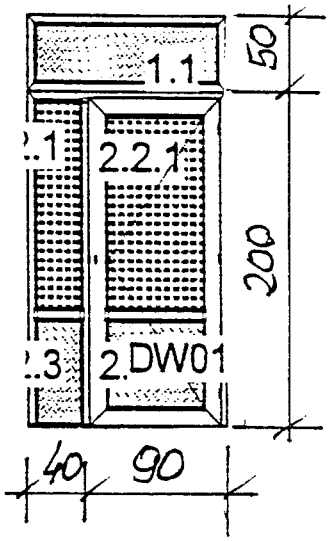

szt 1

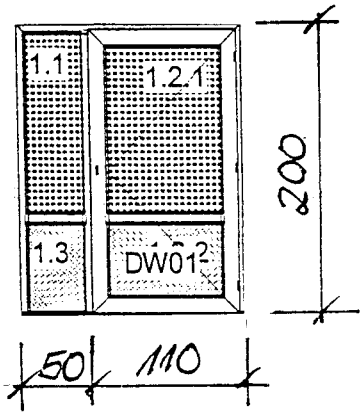

szt 1